MSM TABLE DECOR

OFFICE CONFERENCE PUBLIC SPACES CARE
SITZMÖBEL TISCHE BEISTELLMÖBEL

msm

MalscherSitzMöbel

MalscherSitzMöbel

Herzlich Willkommen in der **MSM Familie.**

MalscherSitzMöbel

MalscherSitzMöbel steht für funktionales Design,
hohe Materialqualität und sorgfältige Verarbeitung -
immer mit der Zielsetzung, unserem Kunden die
bestmöglichen Produkte zu bieten.
Heute und auch in Zukunft.

Tischplattenkantenvarianten MSM Hauskollektion

Standard-Kanten Holz

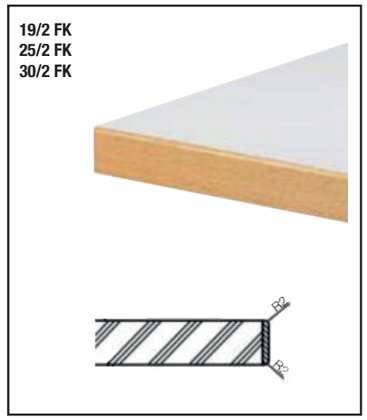

Gerade Standardkante aus Buche
2mm Furnierkante (FK) Echtholz
Tischplatte 19, 25 oder 30mm stark
Oberfläche Melaminharz oder HPL
Tischplattenkante 2mm stark,
oben und unten gerundet, R 2 mm.

Buchekante optional gebeizt

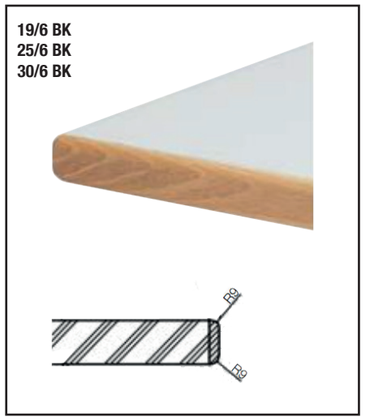

Leicht gerundete Buchekante (BK)
Anleimerkante
Tischplatte 19, 25 oder 30mm stark,
6mm Massivholz-Anleimer,
Oberfläche nur HPL möglich,
oben und unten gerundet, R 9 mm

Buchekante optional gebeizt

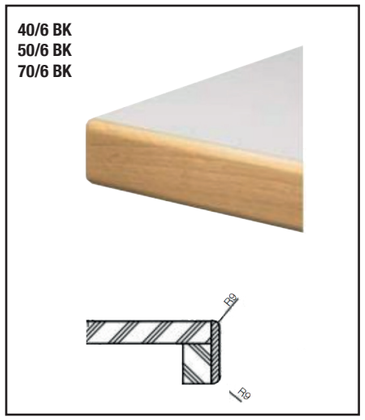

Leicht gerundete Buchekante (BK)
(aufgedoppelt)
Tischplatte 20mm stark, auf 40, 50 oder
70mm randverstärkt, 6 mm
Massivholz-Anleimer,
Oberfläche Melaminharz oder HPL,
oben und unten gerundet, R 9 mm

Buchekante optional gebeizt

Leicht gerundete Buche - Massiv - Kante
(BK M) (aufgedoppelt)
Tischplatte 20mm stark, auf 40, 50 oder
70mm randverstärkt, 20 mm
Massivholz - **Kanten fingergezinkt**
Oberfläche Melaminharz oder HPL,
oben und unten gerundet, R 9mm.

Buchekante optional gebeizt.

Standard-Kanten Kunststoff

MalscherSitzMöbel

Kunststoffkante (ABS)
Tischplatte 19, 25 oder 30mm stark
Oberfläche Melaminharz oder HPL
Tischplattenkante mit extra schlag-,
kratz- und stoßfester Kunststoffkante
2mm ABS.

Oben und unten gerunden, R 3 mm.

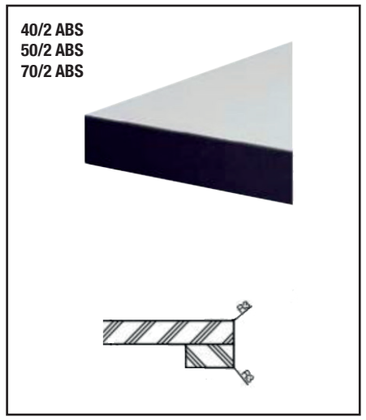

Kunststoffkante (ABS)
Tischplatte 20mm stark, auf 40, 50 oder
70mm randverstärkt,
Oberfläche Melaminharz oder HPL
Tischplattenkante mit extra schlag-,
kratz- und stoßfester Kunststoffkante
2mm ABS.

Oben und unten leicht gerundet,
R 3 mm.

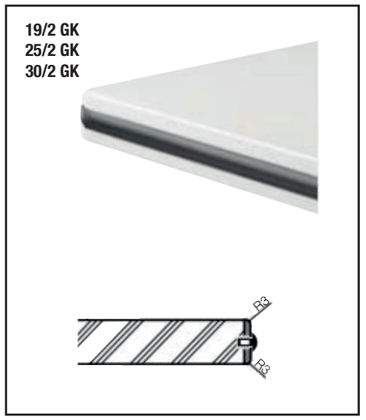

Kunststoffkante mit Gummikeder (GK)
Tischplatte 19, 25 oder 30mm stark
Oberfläche Melaminharz oder HPL
Tischplattenkante mit extra schlag-,
kratz- und stoßfester Kunststoffkante 2
mm ABS mit zusätzlichem, mittig
eingelassenem Gummikeder (schwarz).

Oben und unten gerunden, R 3 mm
Platteneckradius R 30 mm.

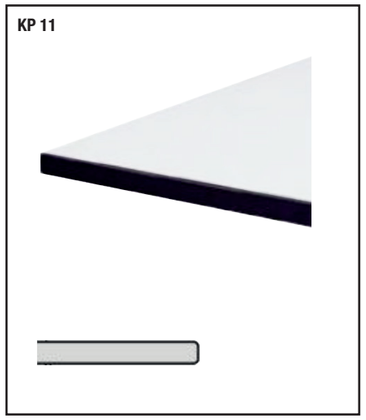

Kompaktplatte 11mm
Sehr dünne 11mm vollstarke Tischplatte.
UV beständig ausrüstbar.
Kern schwarz, Oberfläche weiß oder
schwarz wählbar.
Kante gefast.

Hochwertige sehr stark abgeschrägte
Tischplatte
Tischplatte 30 mm stark, Trägermaterial
MDF. Kante mit ABS Kante belegt 2mm.

*auf Anfrage.

Sonderkanten auf Anfrage gegen Mehrpreis lieferbar.

Mut zur Oberflächlichkeit !

Endecken Sie unser vielseitiges Programm an Oberflächendekoren.
Weitere Oberflächen oder Edelfurniere auf Anfrage gegen Mehrpreis lieferbar.

MSM Tischplattendekore Melamin

Hauskollektion

MSM HK H1582 Buche

MSM HK W911 weiß

MSM HK H1887 Ahorn

MSM HK U708 grau

MSM HK U104 Alabaster

Tischplattendekore Nano Tec

Hauskollektion - Uni Dekore

Nano Tec NT - ein **extrem mattes** Nanotech-Material, das raffinierte Ästhetik mit **zukunftsweisender technologischer Leistungsfähigkeit** vereint.
Nano Tec NT ist außerdem **sehr kratz-, abrieb- und scheuerfest** und beständig gegen trockene Hitze. Es ist sehr **schlagfest** und resistent gegen säurehaltige und haushaltsübliche Reiniger. Es hat **antibakterielle Eigenschaften**, wodurch seine Oberfläche hygienisch und leicht zu reinigen ist. Es ist zudem wasserabweisend und schimmelsicher.

MSM HK Nano Tec NT1

MSM HK Nano Tec NT2

MSM HK Nano Tec NT3

MSM HK Nano Tec NT4

MSM HK Nano Tec NT5

MSM HK Nano Tec NT6

MalscherSitzMöbel

MSM Tischplattendekore HPL

Hauskollektion

MSM HK F37/023 Buche hell

MSM HK U02 Span 140 MP weiß

MSM HK R30019 W Nussbaum

MSM HK U11102 Kreide W reinweiß

MSM HK R27001 Ahorn

MSM HK U12190 MP flanell

MSM HK F76023 MP Alu

MSM HK U12011 vulkanit

MSM HK U12018 basaltgrau

MSM HK U12188 lichtgrau

MSM HK U16130 MP sandgrau

MSM HK U16184 creme

* Schwer entflammbare Ausrüstung auf Anfrage gegen Mehrpreis lieferbar.

MalscherSitzMöbel Tischplattenoberfläche Lino

Hauskollektion

MalscherSitzMöbel

MalscherSitzMöbel Tischplattenoberflächen Lino zeichnet sich durch eine unverkennbare Haptik und seidenmatte, angenehm warme, elastische Oberfläche aus.
Die natürlichen antistatischen Eigenschaften prädestinieren das Material für Möbeloberflächen. Kenner schätzen neben Haptik und Optik die Natürlichkeit, Haltbarkeit und Eleganz.

Die klassisch elegante Farbpalette wurde um einige frische Trendfarben sowie um warme Naturtöne ergänzt, passend sowohl für Möbelklassiker als auch für modernes Interieur.

MSM HK 4023 nero

MSM HK 4132 ash

MSM HK 4154 burgundy

MSM HK 4155 pewter

MSM HK 4172 mauve

MSM HK 4175 pebble

MSM HK 4177 vapour

MSM HK 4180 aquavert

MSM HK 4182 spring green

MSM HK 4184 olive

MSM HK 4185 powder

Natürlich hygienisch & antistatisch
Aufgrund seiner Rezeptur verfügt Lino über antistatische Eigenschaften und muss daher nicht - wie andere Produkte - chemisch nachgerüstet werden. Die permanente Antistatik ist natürlich im Vergleich zu anderen Beschichtungsmaterialien hinsichtlich der Staubbildung ein deutlicher Pluspunkt und macht dieses Material viel pflegeleichter und hygienischer als andere Oberflächen.

www.malscher-sitzmoebel.com

MalscherSitzMöbel Stöcklein GmbH
Benzstraße 22 / Daimlerstraße 9
76316 Malsch

T. +49 7246 9234-0
F. +49 7246 9234-29

info@malscher-sitzmoebel.com

MalscherSitzMöbel